SNKVX

RoHS対応

／ロボット･FA用コード　耐屈曲電線

『用途』　ロボット、ＦＡ機器、電子機器、センサー、ホビーなど屈曲性能を必要とする可動部への配線に適しています。

『特長』　外径が細く柔軟性に優れています。
導体は細線構造、特殊銅合金により優れた屈曲性を有しています。
絶縁材は照射架橋PVCにより耐熱性に優れ、半田時に溶融しません。

SNKVX ／*ロボット・FA用コード*

■概要

品名･記号	サイズ (AWG)	定格電圧 (V)	定格温度 (℃)	絶縁体	環境対応	許容電流 (A)
SNKVX	28	100	100	照射架橋 PVC	RoHS	3
	26					4

■構造

品名･記号	導　体			絶縁体		導体抵抗 (20℃) (Ω/km以下)	絶縁抵抗 (20℃) (MΩ･km)以上
	サイズ (AWG)	構　成 (本/mm)	外径 (mm)	厚さ (mm)	外径 (mm)		
SNKVX	28	16/0.08 A 銅合金	0.37	0.205	0.78	263	5
	26	29/0.08 A 銅合金	0.50	0.225	0.95	165	

許容電流は気中での周囲温度30℃以下での１条配線の値です。

■性能比較

当社一般UL品との性能比較表

品名・記号	製品内容	導体	絶縁体	耐摩耗性	耐屈曲性	破断強度
SNKVX	屈曲・摩耗 改善品	29/0.08 銅合金撚線	電子線照射 架橋PVC 外径 0.95	◎ 2000回以上	◎ 12500回	◎ 12.5kgf
AWM 1571	一般品	7/0.16 軟銅撚線	PVC 外径 0.95	○ 900回	○ 3400回	○ 4.5kgf

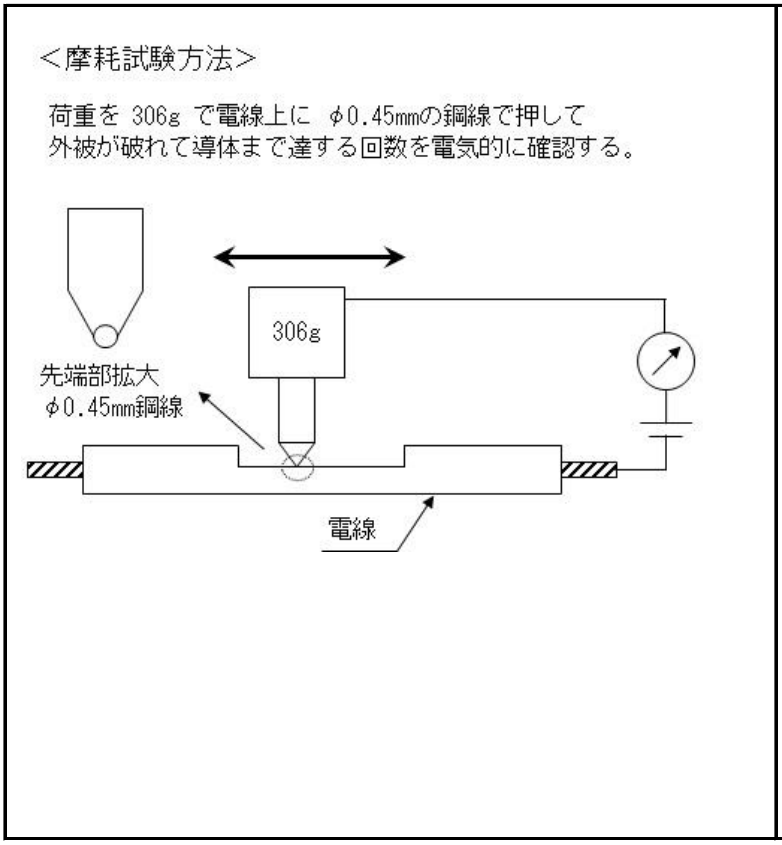

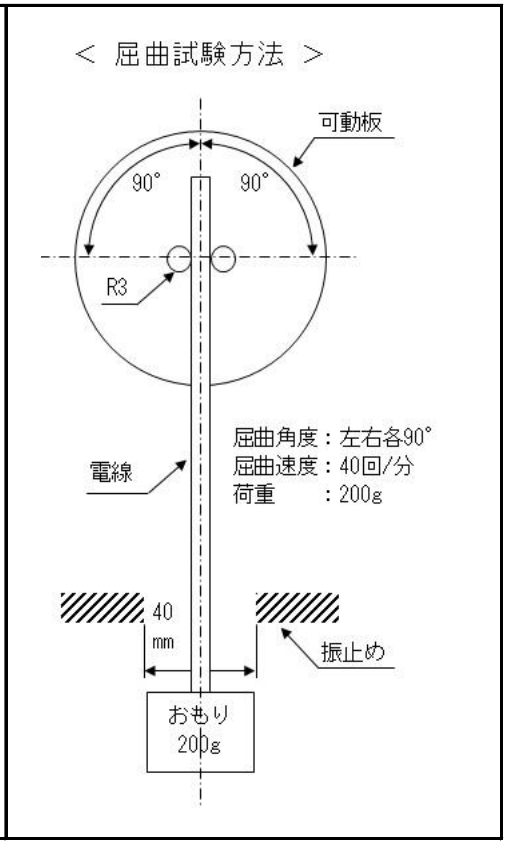

＊ 上記掲載以外の導体サイズなどカスタム対応も可能です。